НЛС-ПФ-1778.02

Перв. примен. | Справ. № | Подп. и дата | Инв. № дубл. | Взам. инв. № | Подп. и дата | Инв. № подл.

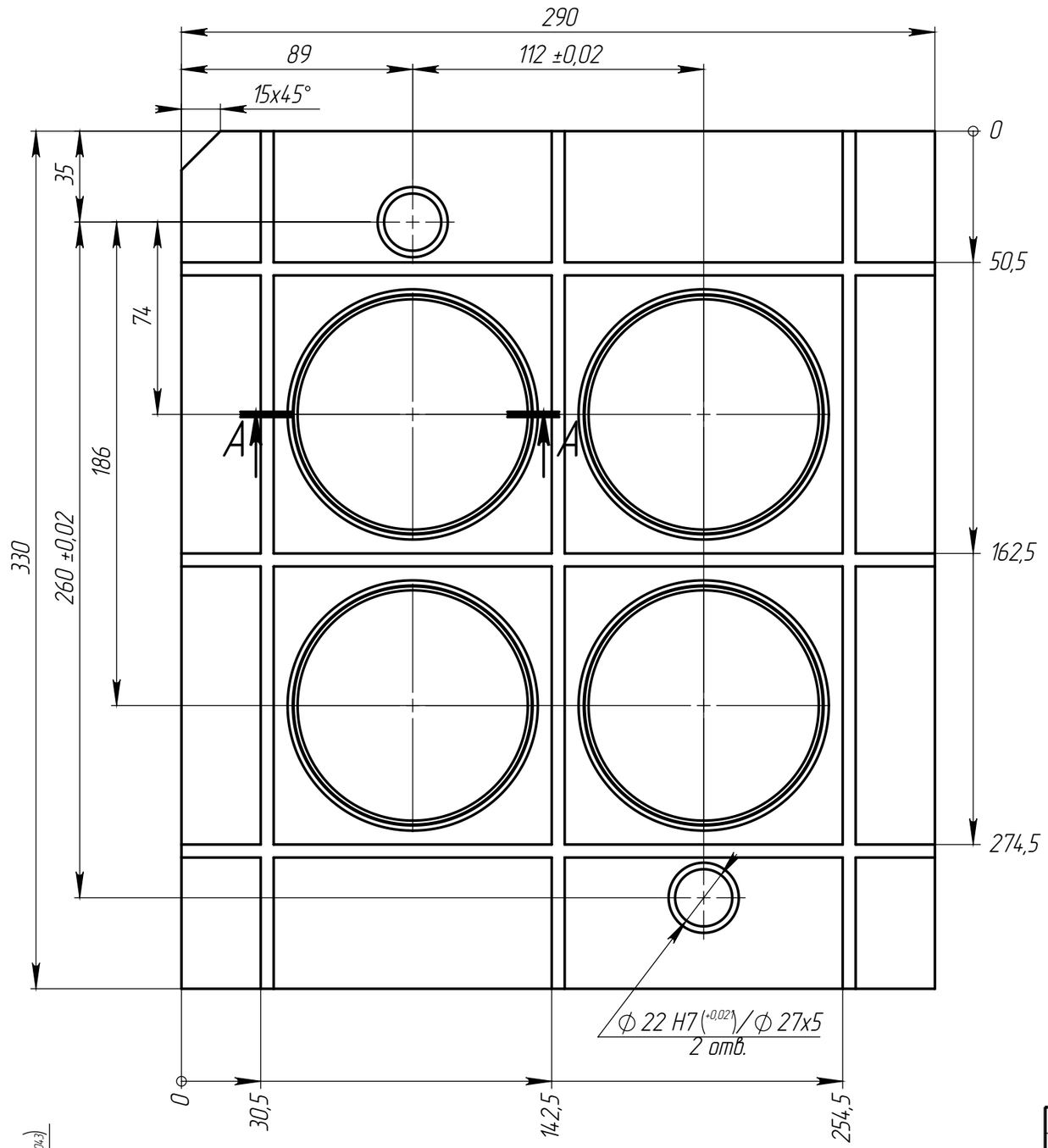

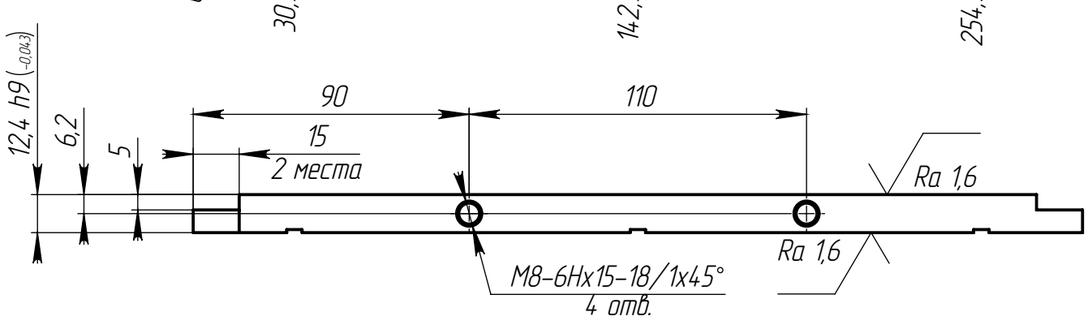

Ra3,2

А–А (1 : 1)

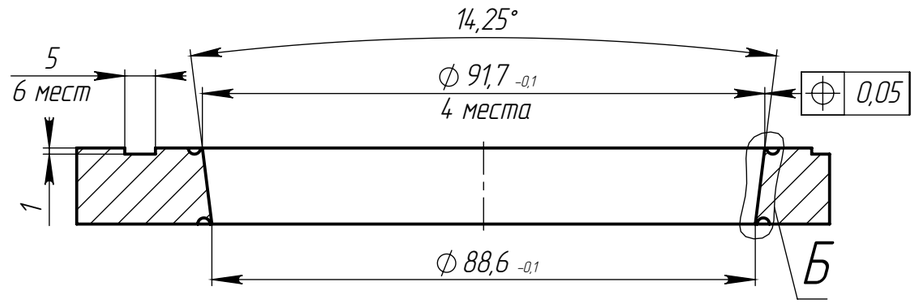

Б (2.5 : 1)

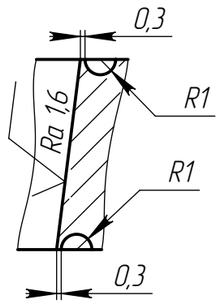

1. * Размеры для справок.
2. Неуказанные предельные отклонения размеров:
формообразующих: ±0,05;
прочих: H14,h14, ±IT14/2.
3. Выполнить по 3D модели НЛС-ПФ-1778.02.
4. Шероховатость формообразующей поверхности Ra 1,6.

					НЛС-ПФ-1778.02			
Изм.	Лист	№ докум.	Подп.	Дата	Плита средняя	Лит.	Масса	Масштаб
Разраб.		Садкина А.А.					6,2 г	1:2
Пров.		Демьянов О.И.				Лист	Листов	
Т.контр.								
					Сталь 40Х ГОСТ 4543-2016	ООО "НЛС Силикон"		
Н.контр.								
Утв.								