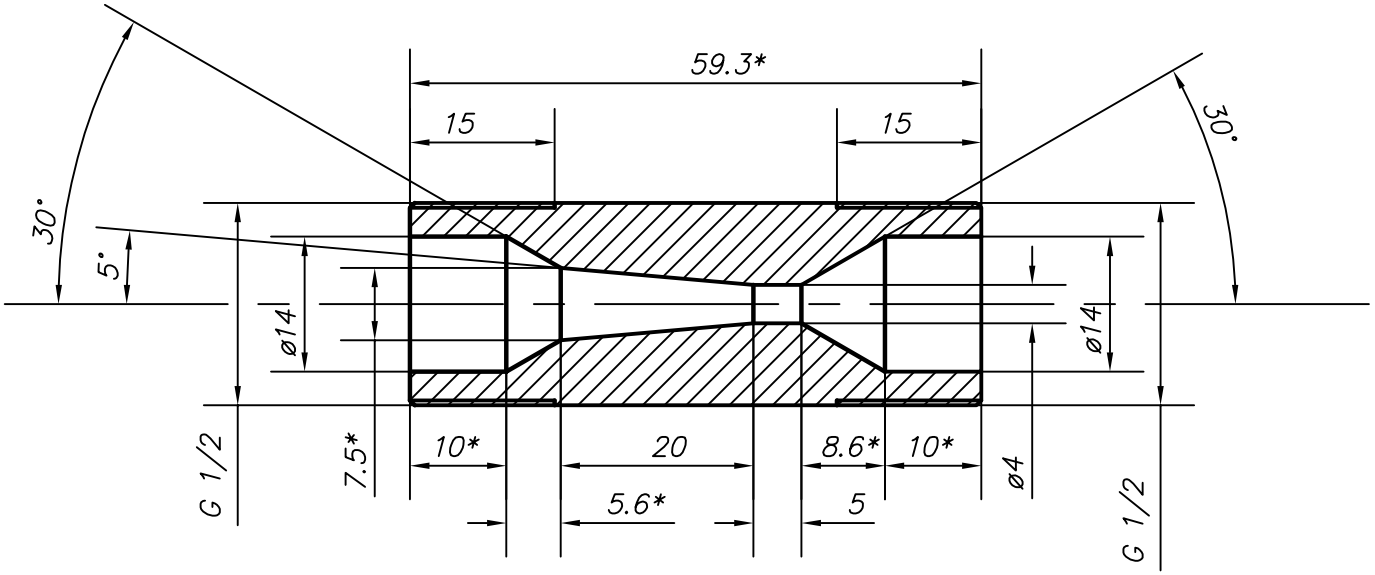


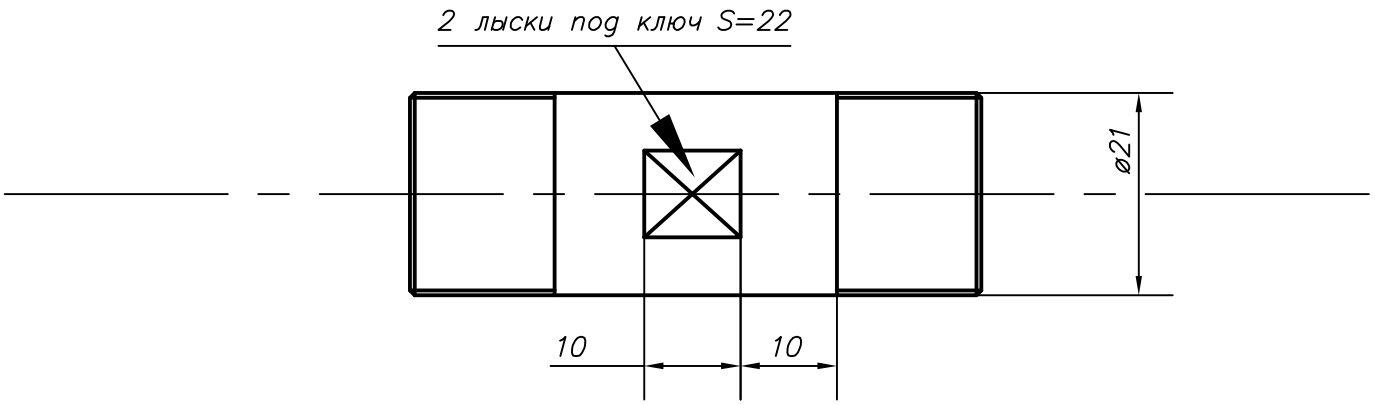


1. * Размеры для справок
2. Неуказанные отклонения по h12, H12, ± IT 12/2
3. Острые кромки притупить
4. Материал – 12Х18Н10Т
5. Количество – 1 штука