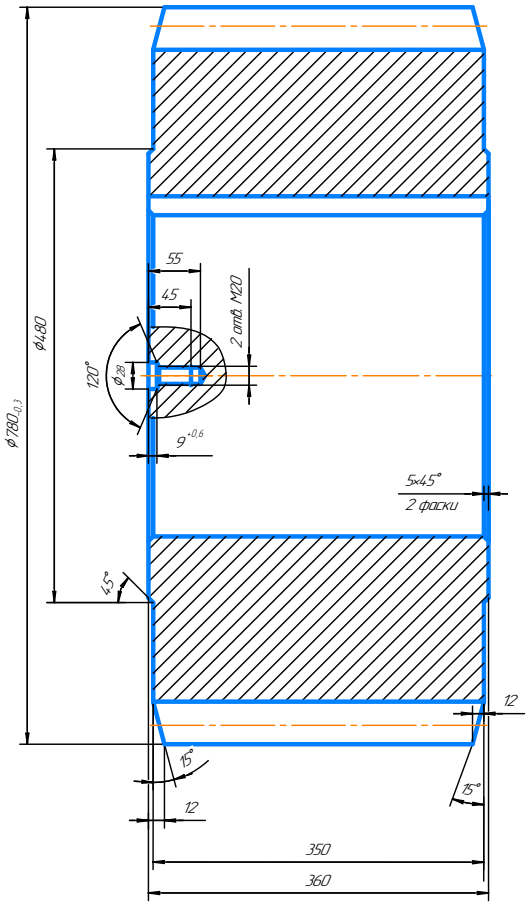

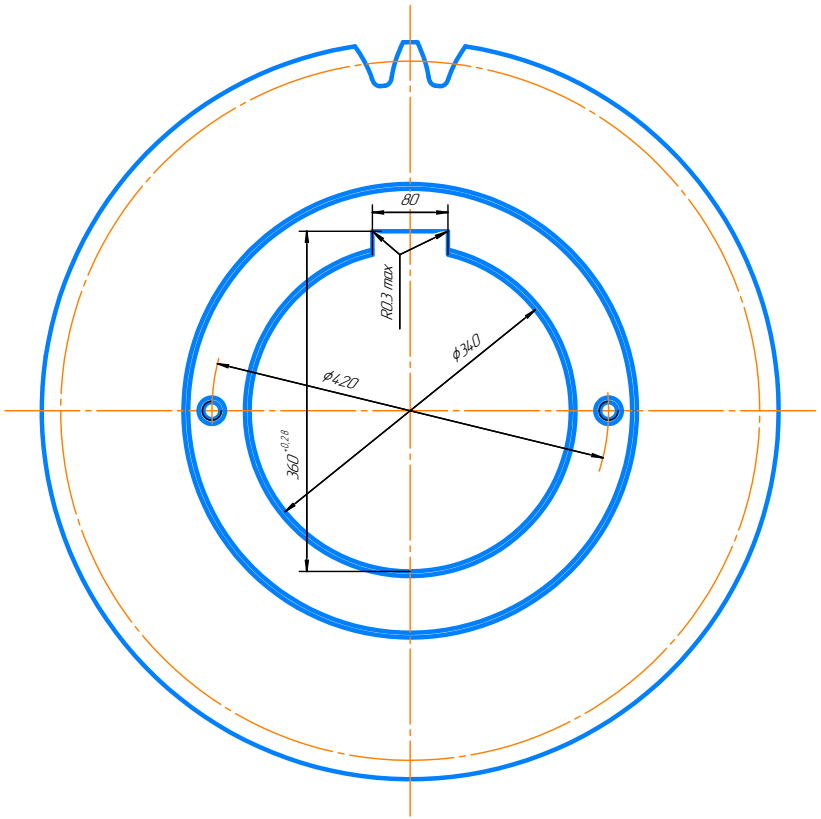

Модуль		m	20
Число зубьев		z	37
Исходный контур		–	В ГОСТ 13755-2015
Коэффициент смещения		x	0
Степень точности по ГОСТ 1643-81		–	9-В
Длина общей нормали		W	$276{,}056^{-0,3}_{-0,65}$
Допуск на колебание длины общей нормали		F_{vw}	–
Допуск на колебание измерительного межосевого расстояния	За оборот колеса	F_i''	–
	На одном зубе	f_i''	–
Контролировать при отсутствии обкатки с измерительной шестерней	Допуск на радиальное биение зубчатого венца	F_r	0,2
	Допуск на погрешность профиля зуба	f_f	–
	Отклонение основного шага	f_{pb}	±0,071
Делительный диаметр		d	740
Допуск на погрешность направления зуба		F_β	0,071
Допуск на торцовое биение базовой поверхности		F_t	0,089
Обозначение чертежа сопряженного зубчатого колеса			–

1 Зубья по всему контуру впадин калить ТВЧ h 2...5 HRC 45...55

Изм.	Лист	№ докум.	Подп.	Дата	Колесо зубчатое	Лит.	Масса	Масштаб
Разраб.		Юрченков А.О.					921,62	1:4
Пров.						Лист	Листов 1	
Т.контр.					Сталь 45 ГОСТ 1050-2013			
Н.контр.								
Утв.								

Перв. примен. | Справ. № | Подп. и дата | Инв. № дубл. | Взам. инв. № | Подп. и дата | Инв. № подл.

Копировал | Формат А2