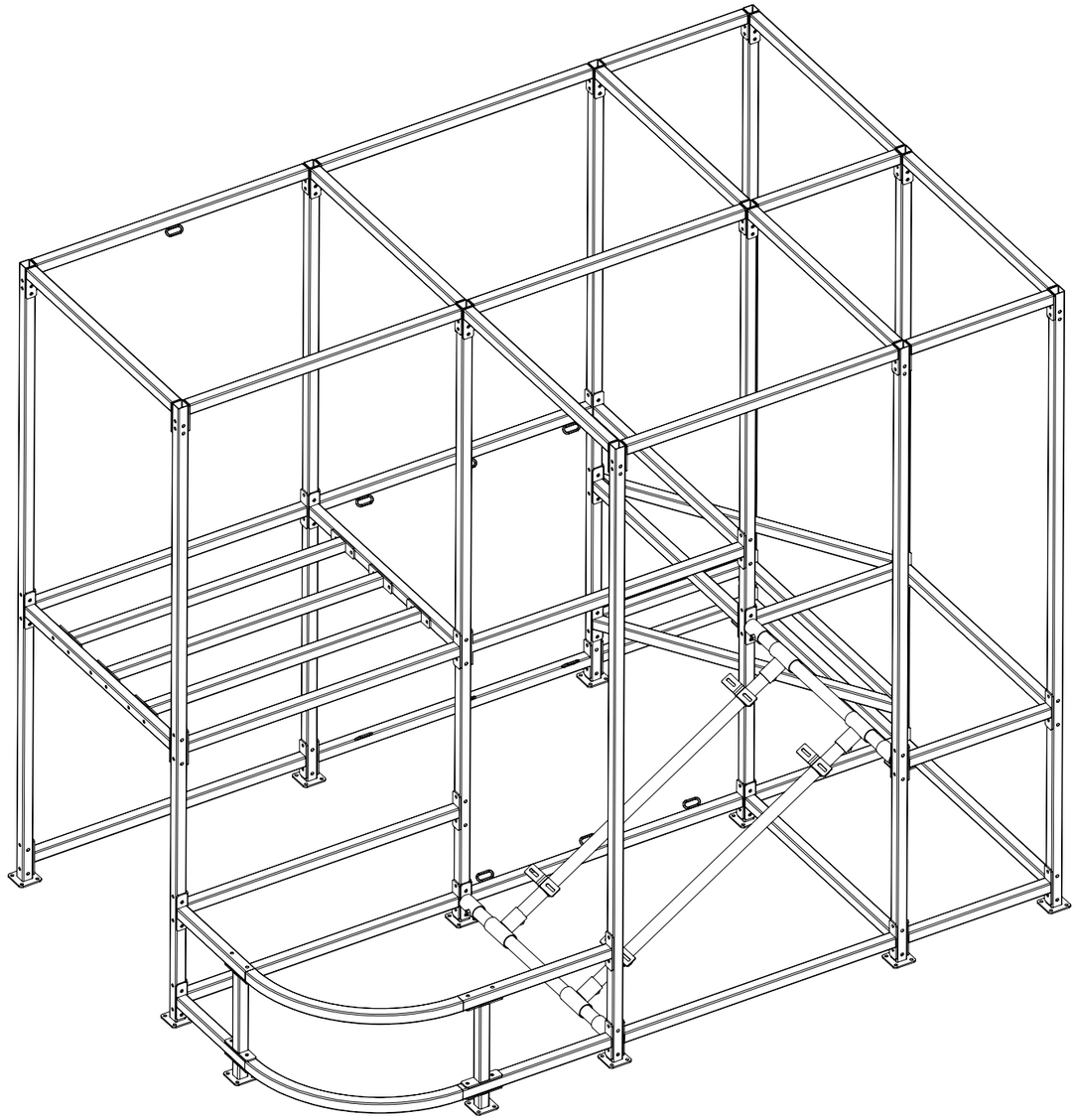

Изм.	Лист	№ докум.	Подп.	Дата	Сборка каркаса	Лит.	Масса: 206.15 / Масштаб: 1:50
Разраб.		Хворов				Лист 1	Листов 6
Пров.							
Т. контр.							
Н. контр.					Город в городе Арт.20613153		
Утв.							

Справ. №

Подп. и дата

Инв. № дубл.

Взам. инв. №

Подп. и дата

Инв. № подл.

Копировал

Формат А3

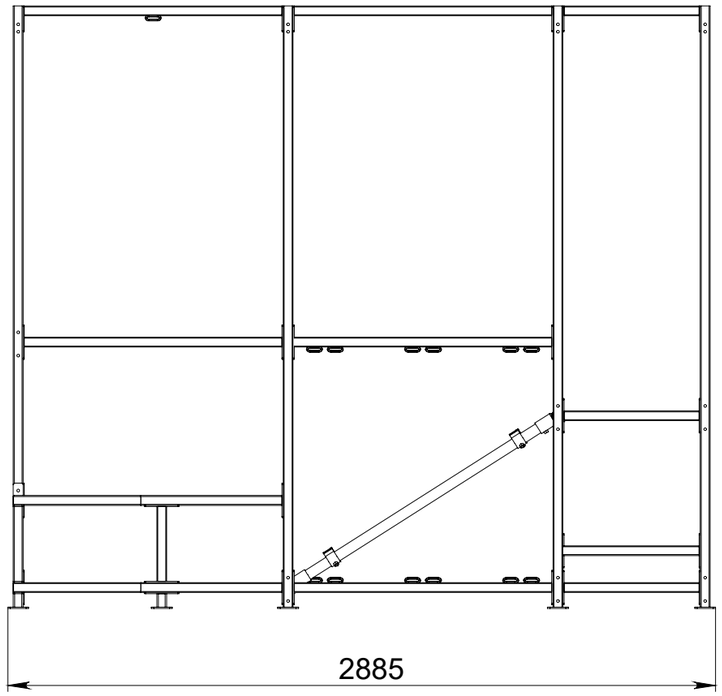

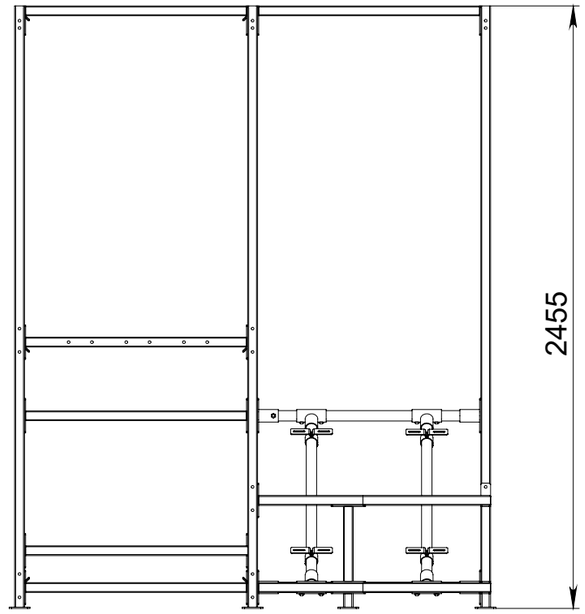

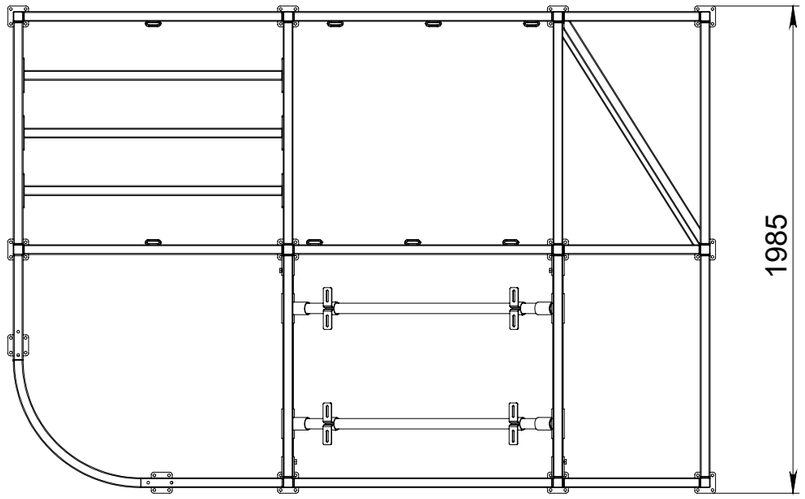

					Сборка каркаса	Лит.	Масса	Масштаб
Изм.	Лист	№ докум.	Подп.	Дата			206.15	1:50
Разраб.		Хворов				Лист 2	Листов 6	
Пров.								
Т. контр.						Город в городе Арт.20613153		
Н. контр.								
Утв.								

Справ. №

Подп. и дата

Инв. № дубл.

Взам. инв. №

Подп. и дата

Инв. № подл.

Копировал

Формат А3

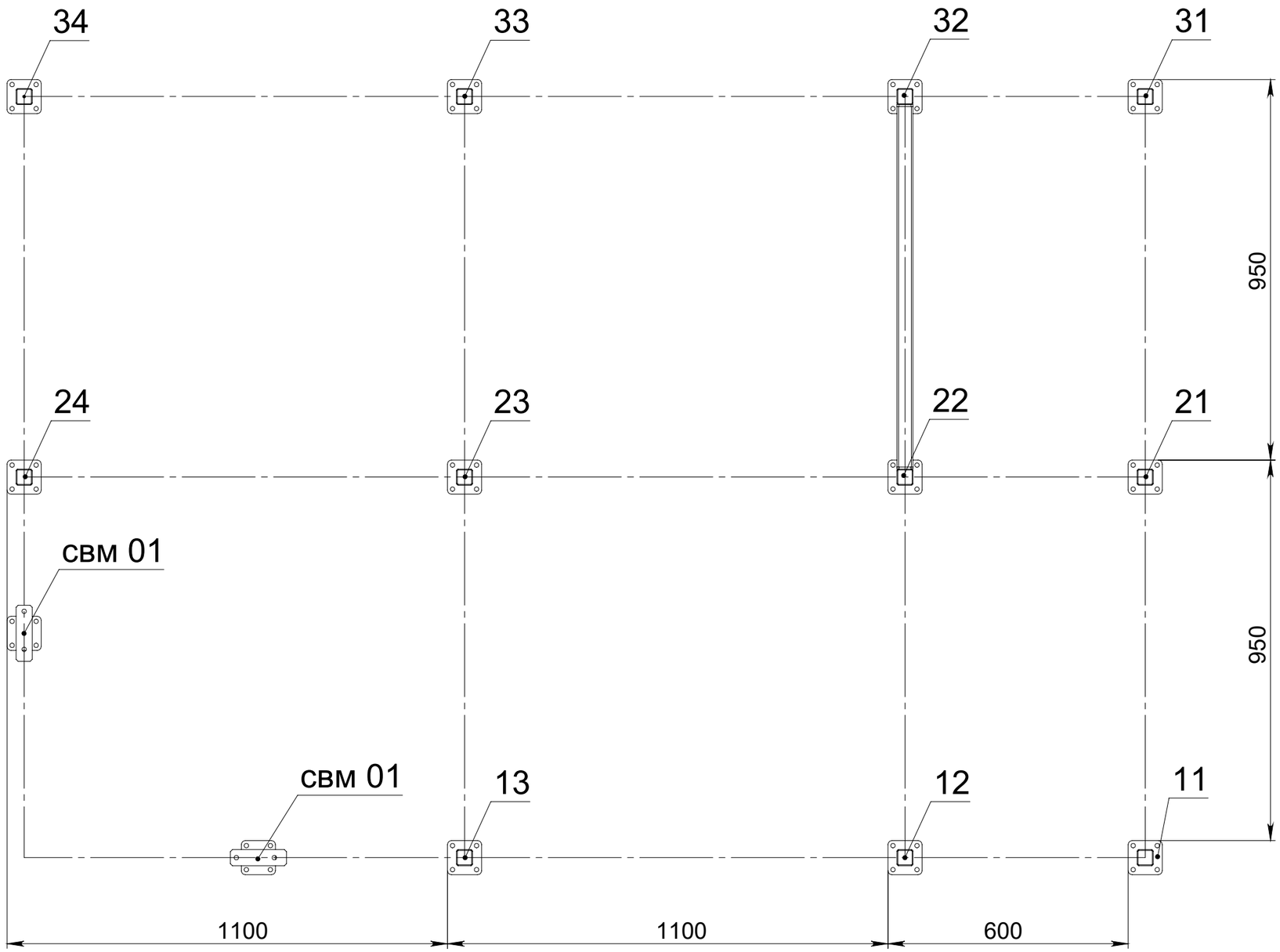

Изм.	Лист	№ докум.	Подп.	Дата	Сборка каркаса	Лит.	Масса: 206.15 / Масштаб: 1:50
Разраб.		Хворов				Лист 3	Листов 6
Пров.							
Т. контр.						Город в городе Арт.20613153	
Н. контр.							
Утв.							

Справ. №

Подп. и дата

Инв. № дубл.

Взам. инв. №

Подп. и дата

Инв. № подл.

Копировал

Формат А3

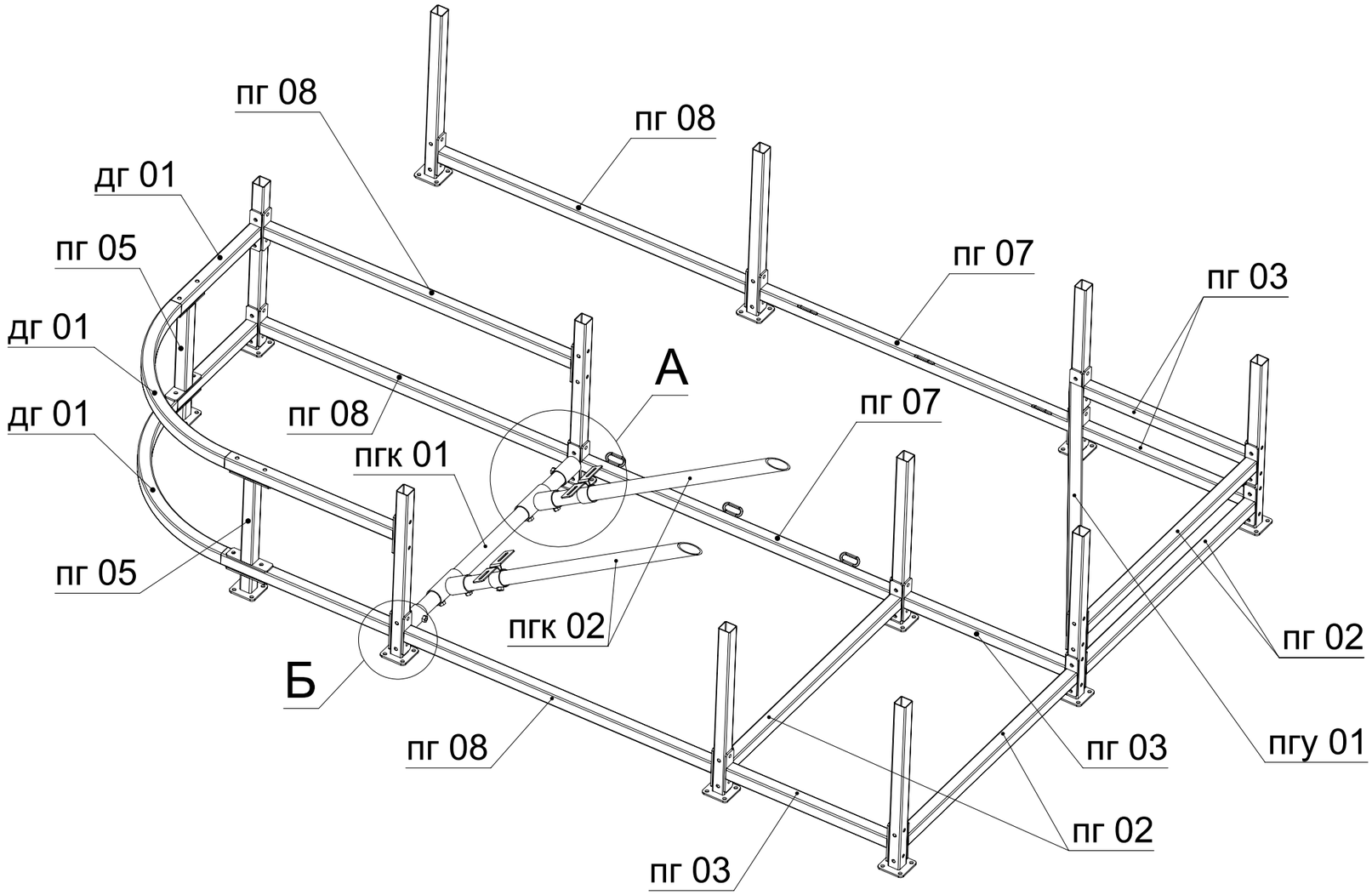

А (1 : 5)

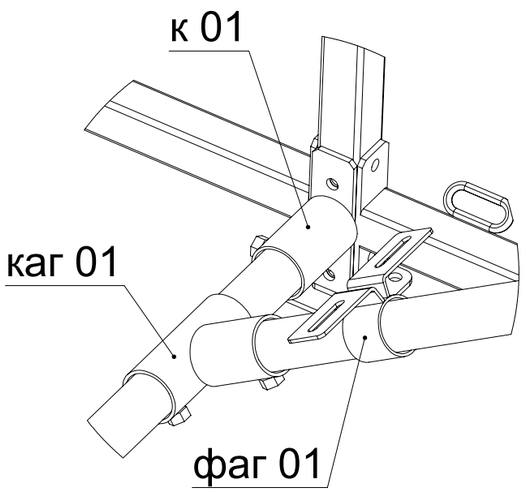

Б (1 : 5)

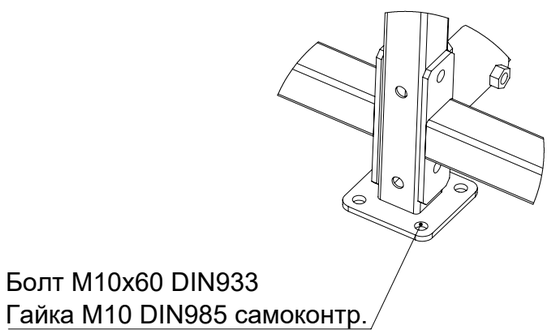

Изм.	Лист	№ докум.	Подп.	Дата	Сборка каркаса	Лит.	Масса	Масштаб
Разраб.		Хворов					206.15	1:50
Пров.						Лист 4	Листов 6	
Т. контр.								
Н. контр.					Город в городе Арт.20613153			
Утв.								

Справ. №

Подп. и дата

Инв. № дубл.

Взам. инв. №

Подп. и дата

Инв. № подл.

Копировал

Формат А3

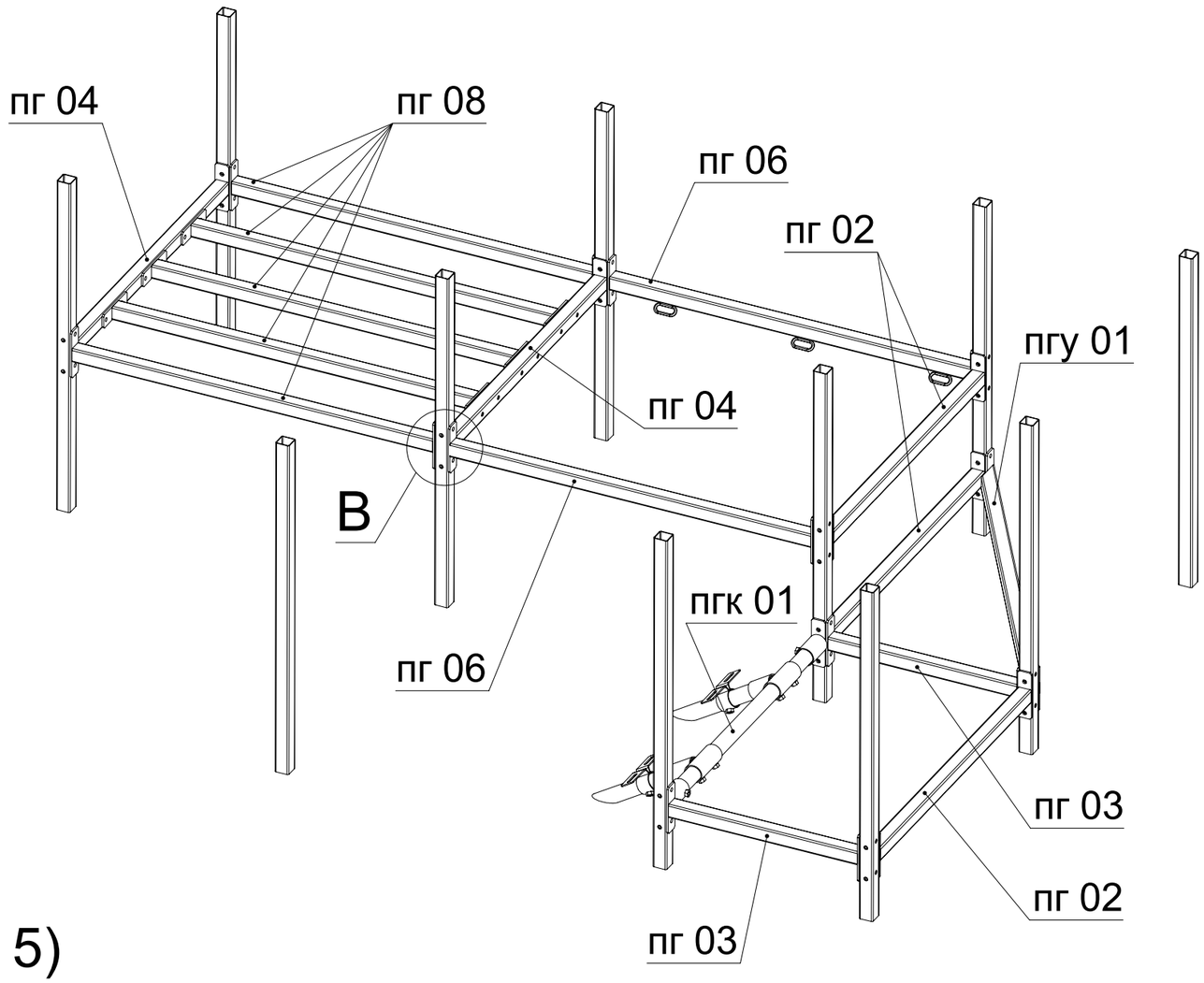

B (1 : 5)

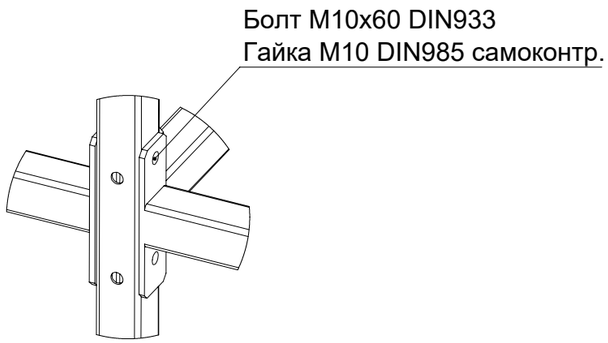

Изм.	Лист	№ докум.	Подп.	Дата	Сборка каркаса	Лит.	Масса: 206.15 / Масштаб: 1:50
Разраб.		Хворов				Лист 5	Листов 6
Пров.							
Т. контр.							
Н. контр.					Город в городе Арт.20613153		
Утв.							

Справ. №

Подп. и дата

Инв. № дубл.

Взам. инв. №

Подп. и дата

Инв. № подл.

Копировал

Формат А3

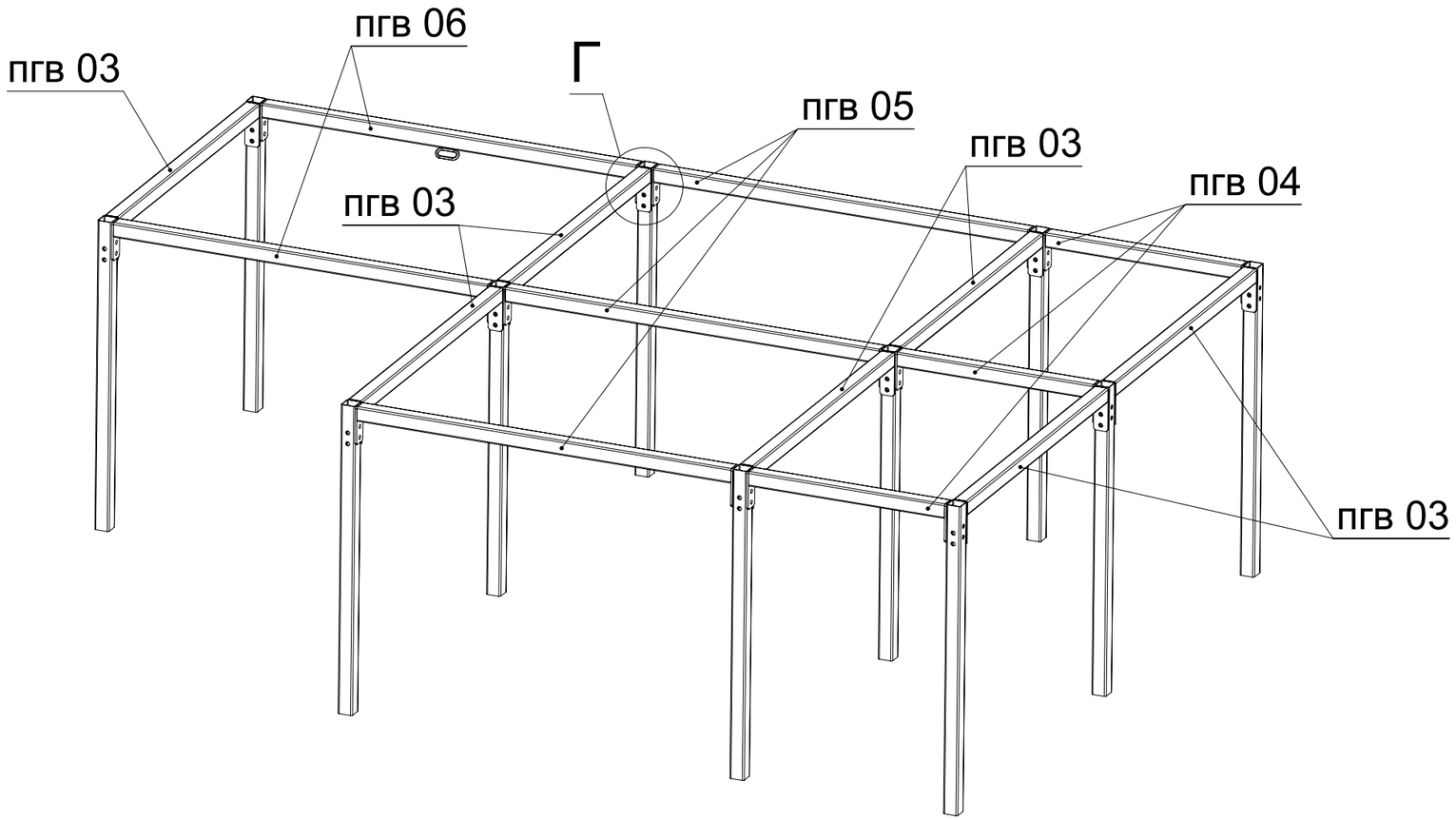

Г (1 : 5)

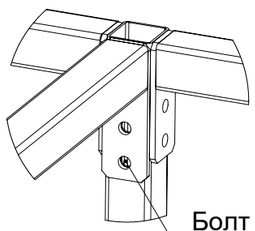

Болт M10x60 DIN933
Гайка M10 DIN985 самоконтр.

					Сборка каркаса	Лит.	Масса	Масштаб
Изм.	Лист	№ докум.	Подп.	Дата			206.15	1:50
Разраб.		Хворов				Лист 6	Листов 6	
Пров.								
Т. контр.								
						Город в городе Арт.20613153		
Н. контр.								
Утв.								

Справ. №

Подп. и дата

Инв. № дубл.

Взам. инв. №

Подп. и дата

Инв. № подл.

Копировал

Формат А3