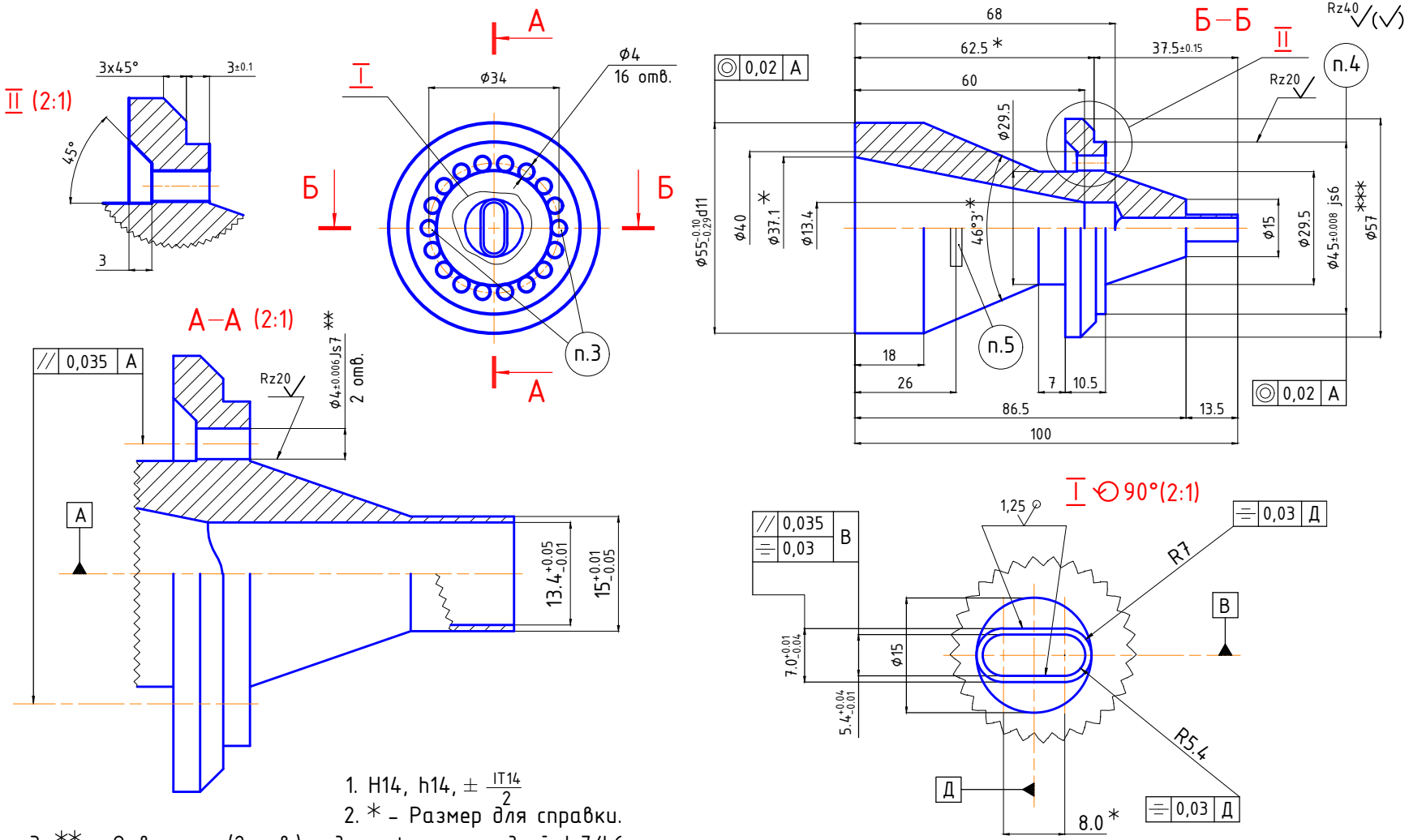

1. H14, h14, $\pm \frac{IT14}{2}$
2. * – Размер для справки.
3. ** – Отверстия (2 отв.) под штифты с посадкой Js7/h6.
4. Обеспечить посадку H7 (+0,025) / js6 (±0,008). Сопряженная деталь "Оправка дорна".
5. Маркировать надпись "3x6" ударным способом на коническую поверхность дорна, шрифт высотой – 3 мм.
6. ***– Размер с припуском на чистовую проточку после сварки с "Оправкой дорна".

Основание дорна 3x6	Лит.	Масса	Масштаб
			—
	Лист 23	Листов	
Сталь 12Х18Н9Т	ООО "Электон"		

Подп. и дата | Инв. № дубл. | Взам. инв. № | Подп. и дата | Инв. № подл.

Копировал | Формат А4