ПФ 5210-4041/20 СБ

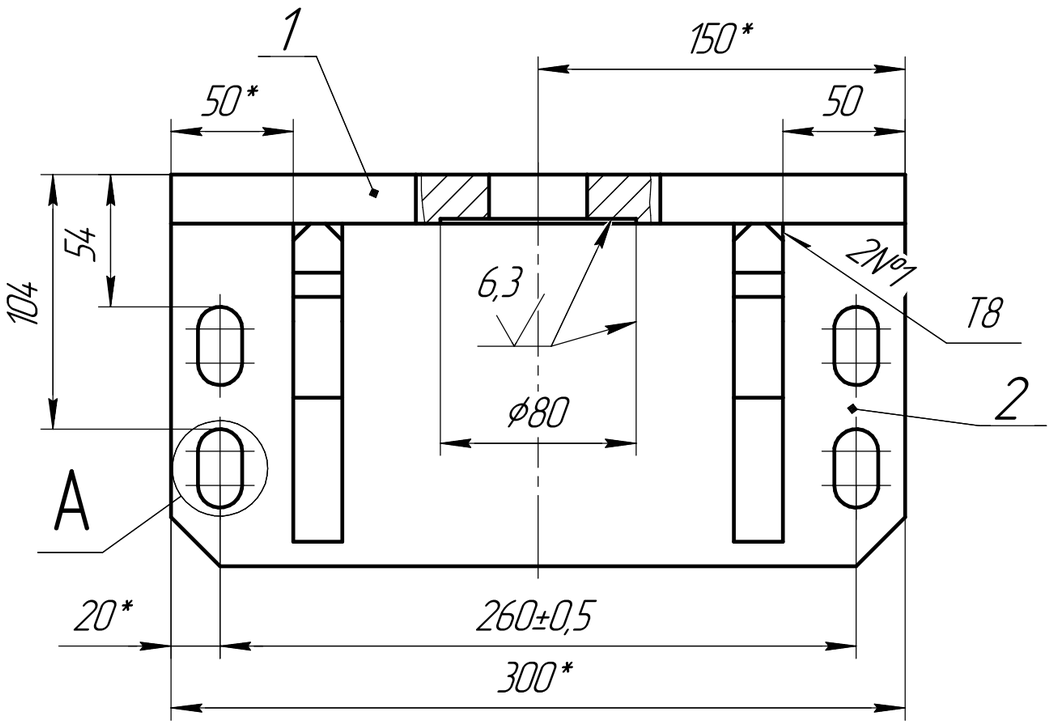

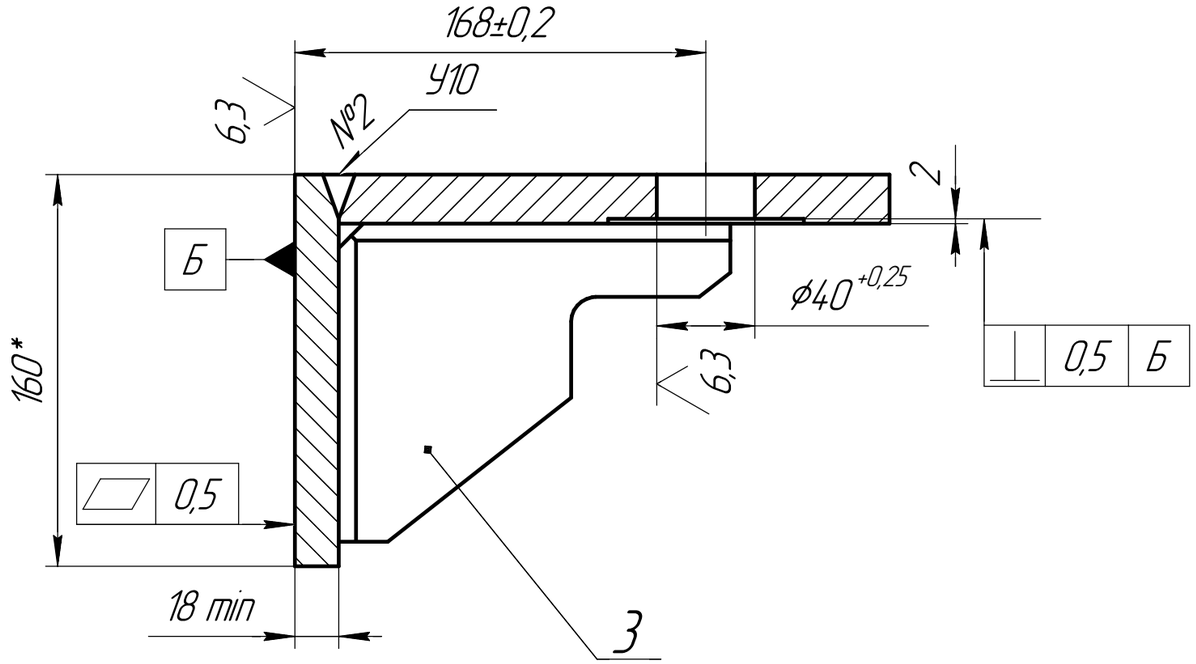

1. Сварные швы по ГОСТ 14.771-76 ИП.
2. Сварку производить проволокой ОК Aristorod 12.50 ER 70S6/AWS5/18.
3. * Размеры для справок.
4. Общие допуски по ГОСТ 30893.1: H14;h14;±IT14/2.
5. Общие допуски формы и расположения поверхностей по ГОСТ 30893.2-К.
6. Покрытие: Эмаль желтая (RAL 1023).III.УХ/14.

А(1:1)

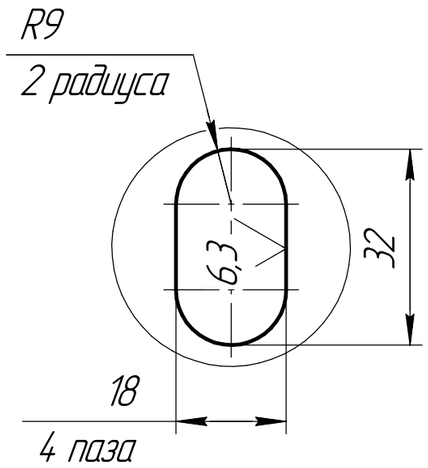

Изм.	Лист	№ докум.	Подп.	Дата	ПФ 5210-4041/20 СБ		
Разраб.		Илларионин			Кронштейн Сборочный чертеж	Лит.	Масса: 18,56 / Масштаб: 1:2,5
Пров.		Асосков				Лист	Листов 1
Т.контр.		Шашкин				ЗАО "ПКТБА"	
Н.контр.		Марков					
Утв.		Тыкушин					

Перв. примен. | Справ. № | Подп. и дата | Инв. № дубл. | Взам. инв. № | Подп. и дата | Инв. № подл.

Копировал | Формат А3