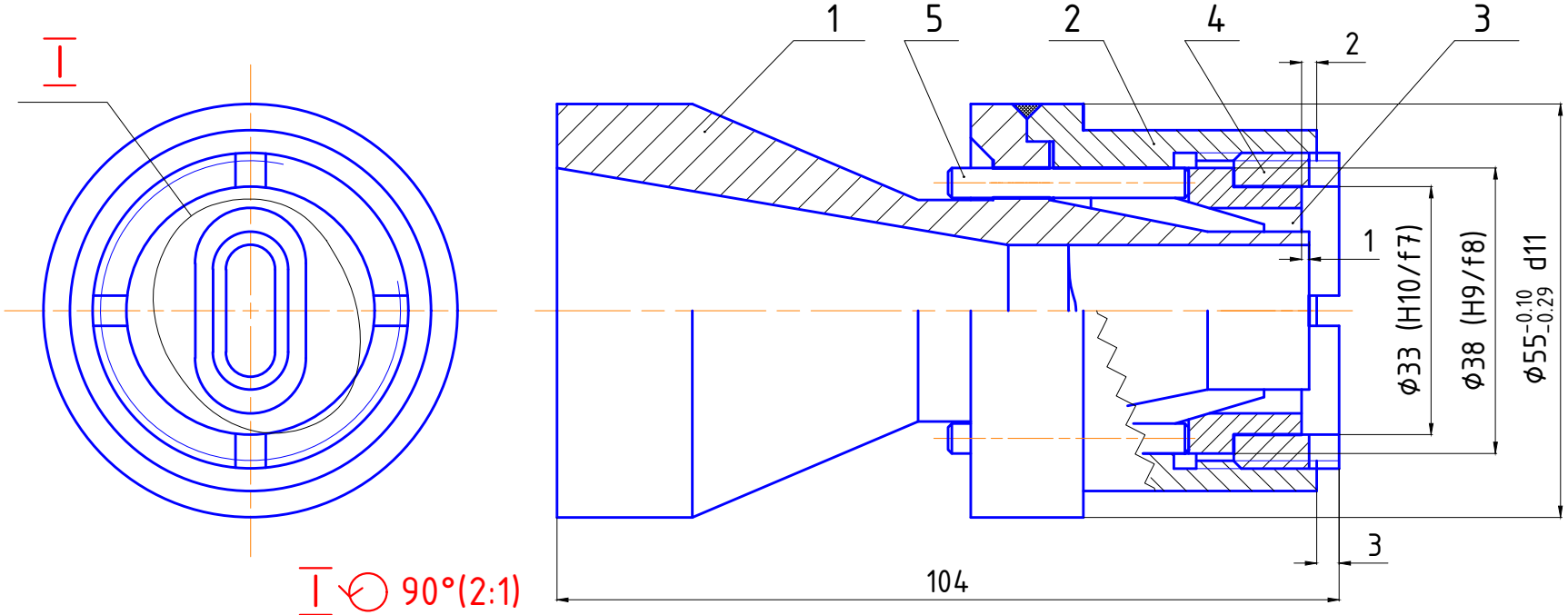

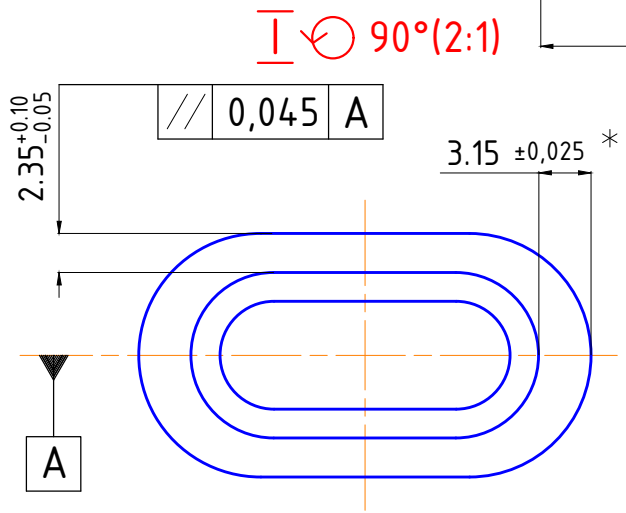

Спецификация. Дорн 3х10.		
Поз.	Наименование	Кол-во
1	Дорн (Основание дорна)	1
2	Дорн (Оправка дорна)	1
3	Матрица	1
4	Гайка	1
5	Штифт	2

1. Произвести контрольную сборку без затягивания гайки по резьбе.
2. * – размеры/допуски на зазоры между носиком дорна и матрицей в сборке.

	Лит.	Масса	Масштаб
Дорн 3х10. Сборочный чертёж. Спецификация.			—
	Лист 2	Листов	
	ООО "Электон"		

Подп. и дата | Инв. № дубл. * | Взам. инв. № | Подп. и дата | Инв. № подл.

Копировал | Формат А4